Výkres nezvětšujte a nepřeměřujte. Nesrovnalosti konzultujte s projektantem.

OZN.	POPIS REVIZE	AUTOR	DATUM

Souřadný systém: S-JTSK
Výškový systém: Bpv

± 0,000 = 512,250 m n. m.

NÁZEV AKCE:
PACOV - OPRAVA (OBÁLKA BUDOVY, ČÁSTEČNÁ DEMOLICE)

ADRESA STAVBY:
Nádraží 366, 395 01 Pacov

SO:
SO 01 01 02

INVESTOR:
Správa železnic, státní organizace
Dlážděná 1003/7, 110 00 Praha 1
IČ: 70994234

Č. ZAKÁZKY:
2020-005

DATUM:
10/2020

PARÉ:

GENERÁLNÍ PROJEKTANT:
DigiTry Art Technologies s.r.o.
Davídkova 675/76, 182 00 Praha 8
IČ: 01930249

HLAVNÍ PROJEKTANT:
Ing. Jiří Krejčí

PROJEKTANT ČÁSTI:
DigiTry Art Technologies s.r.o.
Davídkova 675/76, 182 00 Praha 8
IČ: 01930249

ZODPOVĚDNÝ PROJEKTANT ČÁSTI:
Ing. Martin Hulan (ČKAIT - 0013781)
VYPRACOVAL:
Ing. Jiří Krejčí

STUPEŇ:
DOKUMENTACE PRO PROVÁDĚNÍ STAVBY DPS

ČÁST:
ARCHITEKTONICKO-STAVEBNÍ

NÁZEV PŘÍLOHY:
Tabulka zámečnických výrobků

INDEX ČÁSTI:
D.1.1

REVIZE:
--

FORMÁT:
A4

MĚŘÍTKO:
--

Č. PŘÍLOHY:
TB.05

1. TECHNICKÝ POPIS

ZÁMEČNICKÉ KONSTRUKCE BUDOU PROVEDENY V ROZSAHU A SPECIFIKACÍCH PODLE PŘÍSLUŠNÝCH TABULEK. MATERIÁLEM JSOU PŘEVÁŽNĚ BĚŽNĚ DOSTUPNÉ PROFILY NEBO TYPOVÉ VÝROBKY. SOUČÁSTÍ NĚKTERÝCH ZÁMEČNICKÝCH VÝROBKŮ JSOU DOPLŇKY Z JINÝCH MATERIÁLŮ (DŘEVO APOD.).

2. TECHNICKÉ POKYNY

1. V PŘÍPADĚ VÝHRAD DODAVATELE K ÚPLNOSTI NÁVRHU, ODBORNÉHO PROVEDENÍ, VHODNOSTI NÁVRHU PRO DANÝ ÚČEL A JINÉ NESROVNALOSTI UPOZORNÍ NA TYTO PROJEKTANTA PŘED VLASTNÍM ZPRACOVÁNÍM DÍLENSKÉ DOKUMENTACE, PŘÍPADNĚ ZAPOČETÍM VÝROBY
2. DODAVATEL JE POVINEN PŘED ZAHÁJENÍM VÝROBY PROVÉST KONTROLU SKUTEČNÝCH ROZMĚRŮ NA STAVBĚ, TYTO ROZMĚRY BUDOU ZANESENY DO DÍLENSKÉ DOKUMENTACE, KTERÁ BUDE PŘED ZAPOČETÍM VÝROBY PŘEDLOŽENA K ODSOUHLASENÍ
3. DODÁVKA ZÁMEČNICKÝCH VÝROBKŮ JE VČETNĚ VŠECH KOTVÍCÍCH A KOMPLETAČNÍCH PRVKŮ KE STAVEBNÍ ČÁSTI
4. DODAVATEL POSOUDÍ ZÁBRADLÍ PODLE ČSN 73 0035
5. PROJEKTANT MÁ VYSOKÉ ARCHITEKTONICKÉ NÁROKY NA PROVEDENÍ CELKOVÉ I DETAILU - MAXIMÁLNÍ PŘEDVÝROBA JEDNOTLIVÝCH PRVKŮ V DÍLNĚ JE NEZBYTNÁ A VŠECHNY SVARY BUDOU ZABROUŠENY A ZAČIŠTĚNY.
6. ROZMĚRNĚJŠÍ ZÁBRADLÍ JE MOŽNO DĚLIT NA MONTÁŽNÍ CELKY, JEJICH DĚLENÍ PŘEDLOŽÍ DODAVATEL V RÁMCI DÍLENSKÉ DOKUMENTACE GP KE SCHVÁLENÍ
7. POVRCHOVÁ ÚPRAVA OCELOVÝCH VÝROBKŮ - ŽÁROVÝ POZINK, PRÁŠKOVÁ BARVA, LAK (JEDNOTLIVÉ PRVKY BUDOU VYVZORKOVÁNY VČETNĚ POVRCHOVÝCH ÚPRAV)
8. PRO DOTĚSNĚNÍ BUDOU POUŽITY TRVALE PRUŽNÉ POLYURETANOVÉ MATERIÁLY, MUSÍ BÝT ZAJIŠTĚNA TRVALÁ PŘÍDRŽNOST KE STAVEBNÍM A ZÁMEČNICKÝM KONSTRUKCÍM
9. PŘED DOKONČENÍM A PŘEDÁNÍM STAVBY MUSÍ DODAVATEL PROVÉST VYČIŠTĚNÍ VŠECH ZÁMEČNICKÝCH KONSTRUKCÍ A KONSTRUKCÍ DOTČENÝCH TOUTO PRACÍ
10. VEŠKERÉ POUŽITÉ MATERIÁLY A KONSTRUKCE MUSÍ BÝT SCHVÁLENY PLATNÝMI ÚŘADY PRO UŽÍVÁNÍ V EU S PŘÍSLUŠNÝM OSVĚDČENÍMI A ATESTY
11. VÝROBKY JE NUTNÉ PROVÉST V SOULADU S PLATNÝMI ČSN. V PŘÍPADĚ NESROVNALOSTÍ JE DODAVATEL POVINEN NA NĚ UPOZORNIT PŘED PODEPSÁNÍM SMLOUVY O DODÁNÍ VÝROBKŮ S INVESTOREM.

3. DÍLENSKÁ DOKUMENTACE

1. PŘED ZAPOČETÍM PROVÁDĚNÍ BUDE DODAVATELEM VYHOTOVENA DÍLENSKÁ DOKUMENTACE VYBRANÝCH VÝROBKŮ - VŠECH POHLEDOVÝCH PRVKŮ
2. DÍLENSKÁ PÍSEMNÁ A VÝKRESOVÁ DOKUMENTACE BUDE PŘEDLOŽENA KE SCHVÁLENÍ ARCHITEKTOVI A PROJEKTANTOVI TAK, ABY PŘÍPADNÉ POŽADAVKY PROJEKTANTA NA ZMĚNY NEOHROZILY TERMÍN VÝSTAVBY.
3. Z DOKUMENTACE MUSÍ BÝT ZŘEJMÉ KONSTRUKCE, ROZMĚRY, MONTÁŽ, KOTVÍCÍ PRVKY, SPOJOVACÍ PRVKY, SVARY, TYPY SVARŮ, UPEVNĚNÍ PRVKŮ, ATD.
4. SCHVÁLENÍM DOKUMENTACE GP TÍMTO, NESNÍMÁ GP Z DODAVATELE ODPOVĚDNOST ZA PROVEDENÍ VÝROBKU DLE ČSN

4. REFERENČNÍ VZORKY

1. PO ODSOUHLASENÍ DOKUMENTACE BUDOU PROJEKTANTOVI PŘEDLOŽENY K ODSOUHLASENÍ VŠECHNY TYPICKÉ PRVKY ZÁMEČNICKÝCH KONSTRUKCÍ, NEBO PO DOHODĚ JEJICH DŮLEŽITÉ ČÁSTI
2. VZORKY VŠECH TYPICKÝCH VÝROBKŮ BUDOU PŘEDLOŽENY KE SCHVÁLENÍ PROJEKTANTOVI TAK, ABY PŘÍPADNÉ POŽADAVKY PROJEKTANTA NAZMĚNY NEOHROZILY TERMÍN VÝSTAVBY.
3. V PŘÍPADĚ VELKOPLOŠNÝCH NEBO PROSTOROVĚ NÁROČNÝCH VZORKŮ BUDE ROZSAH REFERENČNÍHO VZORKU STANOVEN GP
4. PO ODSOUHLASENÍ DÍLENSKÉ DOKUMENTACE BUDE OD VYBRANÝCH PRVKŮ PROVEDENA VŽDY JEDNA VZOROVÁ ČÁST, KTERÁ BUDE OSAZENA NA STAVBĚ A NÁSLEDNĚ OVĚŘENA JEJÍ FUNKČNOST PRO PŘÍPADNÉ ÚPRAVY VŠECH DALŠÍCH OBDOBNÝCH PRVKŮ.

5. ZÁVĚR

PROJEKTANT SI VYHRAZUJE PRÁVO PROVÉST DÍLČÍ ÚPRAVY A DOPLNĚNÍ PŘEDLOŽENÉ DOKUMENTACE.

DigiTry Art Technologies s.r.o.
Davídkova 675/76
182 00 Praha 8

KÓD: Z 01 SKLEPNÍ OKNO

POPIS:	JEDNOKŘÍDLÉ OKNO OTEVÍRAVÉ SMĚREM DOVNITŘ, UZAMYKATELNÉ POMOCÍ VISACÍHO ZÁMKU
KONSTRUKCE:	RÁM Z JEKLŮ 30x30 mm, VÝPLŇ Z TAHOKOVU - VELIKOST OKA 16x8 mm.
POVRCHOVÁ ÚPRAVA:	ŽÁROVÉ ZINKOVÁNÍ
ROZMĚRY:	700x300 mm
POČET KS:	3

POHLED Z INTERIÉRU
M 1:20

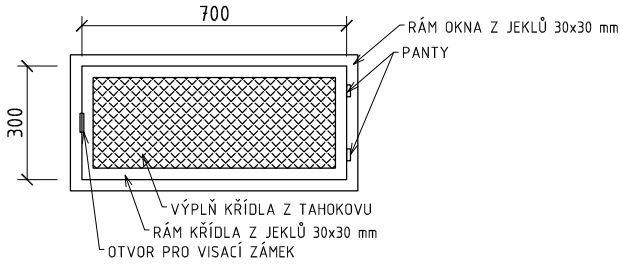

KÓD: Z 02 SKLEPNÍ OKNO

POPIS:	JEDNOKŘÍDLÉ OKNO OTEVÍRAVÉ SMĚREM DOVNITŘ, UZAMYKATELNÉ POMOCÍ VISACÍHO ZÁMKU
KONSTRUKCE:	RÁM Z JEKLŮ 30x30 mm, VÝPLŇ Z TAHOKOVU - VELIKOST OKA 16x8 mm.
POVRCHOVÁ ÚPRAVA:	ŽÁROVÉ ZINKOVÁNÍ
ROZMĚRY:	800x600 mm
POČET KS:	1

POHLED Z INTERIÉRU
M 1:20

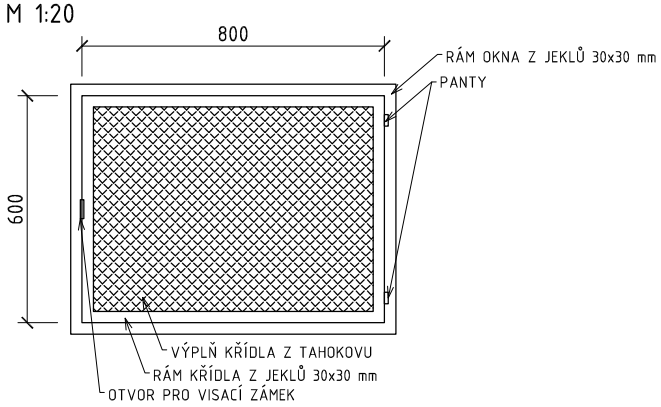

DigiTry Art Technologies s.r.o.
Davídkova 675/76
182 00 Praha 8

KÓD:	Z 03	STŘÍŠKA ANGLICKÉHO DVORKU

POPIS: PEVNÉ ZASTŘEŠENÍ ANGLICKÉHO DVORKU

KONSTRUKCE: PODPŮRNÁ KONSTRUKCE Z OCELOVÝCH ŽÁROVĚ ZINKOVANÝCH PROFILŮ L 40x60mm A L 70x140 mm, TL. 4 mm, KOTVENO DO ZÍDKY ANGLICKÉHO DVORKU POMOCÍ CHEMICKÉ KOTVY. ZASTŘEŠENÍ TRAPÉZOVÝM PLECHEM

PŮDORYSNÉ ROZMĚRY: 790x1420 mm

PŮDORYS

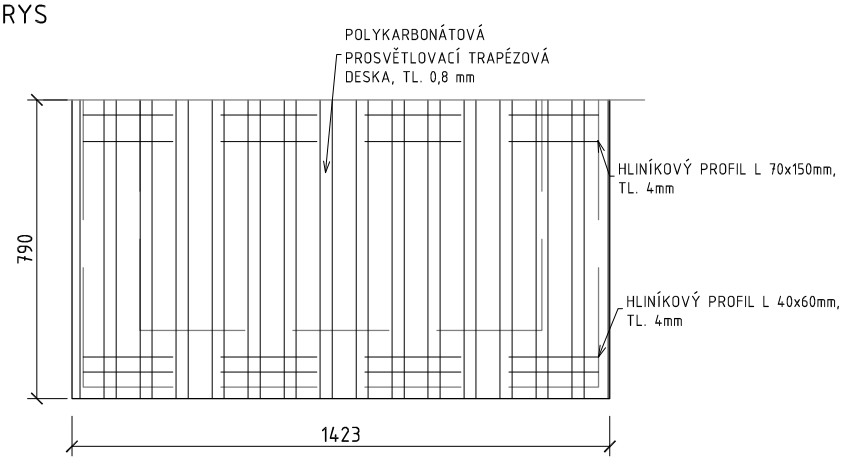

ŘEZ

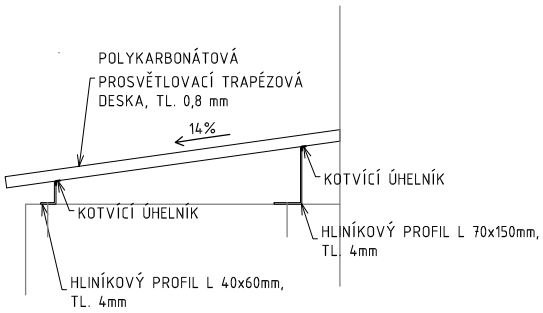

REFERENČNÍ FOTOGRAFIE

DigiTry Art Technologies s.r.o.
Davídkova 675/76
182 00 Praha 8

KÓD: Z 04 **BEZPEČNOSTNÍ MŘÍŽ**

MATERIÁL:	POZINKOVANÁ KONSTRUKCE
KONSTRUKCE:	SVISLÉ OCELOVÉ PÁSKY LEMOVÁNY RÁMEM Z JEKLU 25/25/1,5 JEDEN KUS MŘÍŽE NA KAŽDÉ OKNO
KOTVENÍ:	ZÁVITOVÝ ZPŮSOB KOTVENÍ S PODPOROU CHEMICKÉHO KOTVENÍ - NEMOŽNOST ODMONTOVÁNÍ CELÉ MŘÍŽE
POVRCHOVÁ ÚPRAVA:	PRÁŠKOVÁ BARVA ŠEDÁ, ODSTÍN RAL 7015 VYSOKÁ PROTIKOROZNÍ ODOLNOST A BAREVNÁ STÁLOST VYŽADOVÁNA
ROZMĚRY:	1720x1900 mm

SCHÉMA:
M 1:20

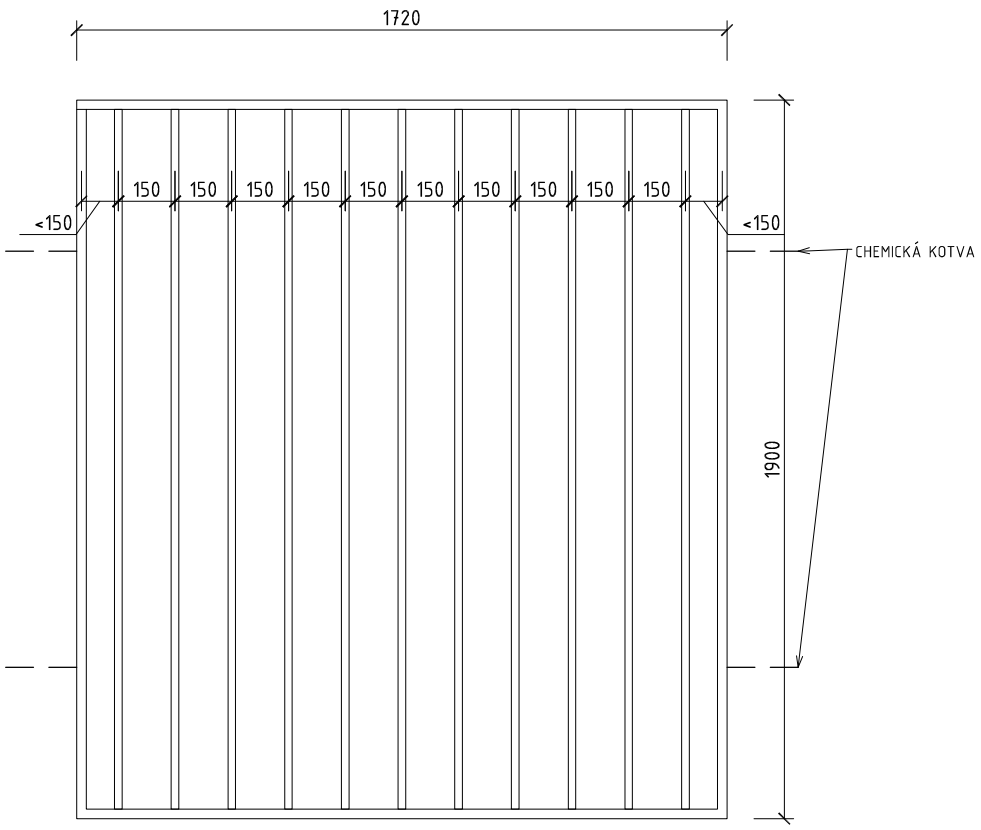

DigiTry Art Technologies s.r.o.
Davídkova 675/76
182 00 Praha 8

KÓD:	Z 05	BEZPEČNOSTNÍ MŘÍŽ

MATERIÁL:	POZINKOVANÁ KONSTRUKCE
KONSTRUKCE:	SVISLÉ OCELOVÉ PÁSKY LEMOVÁNY RÁMEM Z JEKLU 25/25/1,5 JEDEN KUS MŘÍŽE NA KAŽDÉ OKNO
KOTVENÍ:	ZÁVITOVÝ ZPŮSOB KOTVENÍ S PODPOROU CHEMICKÉHO KOTVENÍ - NEMOŽNOST ODMONTOVÁNÍ CELÉ MŘÍŽE
POVRCHOVÁ ÚPRAVA:	PRÁŠKOVÁ BARVA ŠEDÁ, ODSTÍN RAL 7015 VYSOKÁ PROTIKOROZNÍ ODOLNOST A BAREVNÁ STÁLOST VYŽADOVÁNA
ROZMĚRY:	1020x1280 mm

SCHÉMA:
M 1:20

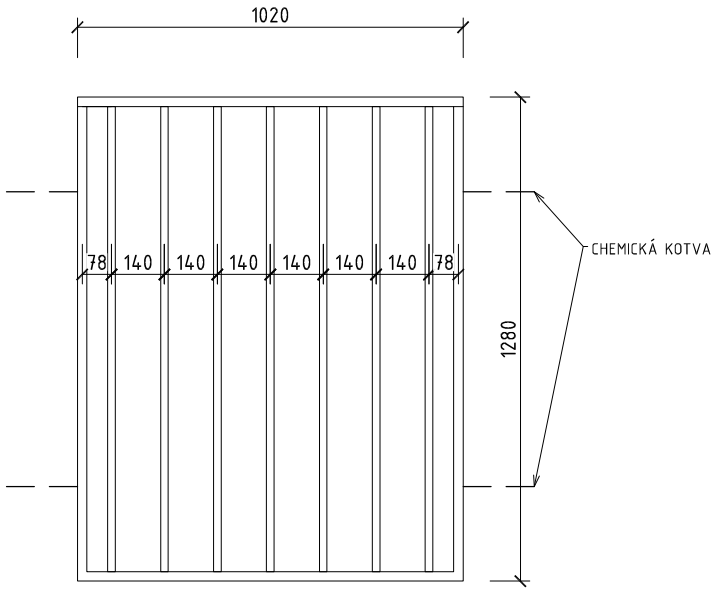

DigiTry Art Technologies s.r.o.
Davídkova 675/76
182 00 Praha 8

KÓD: Z 06 **BEZPEČNOSTNÍ MŘÍŽ**

MATERIÁL:	POZINKOVANÁ KONSTRUKCE
KONSTRUKCE:	SVISLÉ OCELOVÉ PÁSKY LEMOVÁNY RÁMEM Z JEKLU 25/25/1,5 JEDEN KUS MŘÍŽE NA KAŽDÉ OKNO
KOTVENÍ:	ZÁVITOVÝ ZPŮSOB KOTVENÍ S PODPOROU CHEMICKÉHO KOTVENÍ - NEMOŽNOST ODMONTOVÁNÍ CELÉ MŘÍŽE
POVRCHOVÁ ÚPRAVA:	PRÁŠKOVÁ BARVA ŠEDÁ, ODSTÍN RAL 7015 VYSOKÁ PROTIKOROZNÍ ODOLNOST A BAREVNÁ STÁLOST VYŽADOVÁNA
ROZMĚRY:	1160x1920 mm

SCHÉMA:
M 1:20

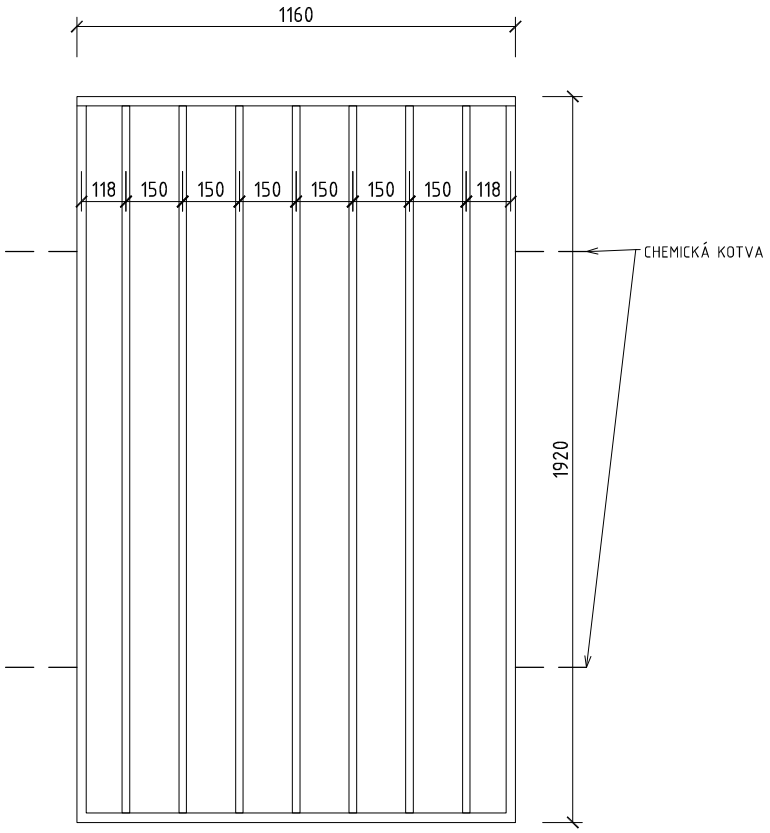

DigiTry Art Technologies s.r.o.
Davídkova 675/76
182 00 Praha 8

KÓD: Z 07 **BEZPEČNOSTNÍ MŘÍŽ DVEŘÍ**

MATERIÁL:	POZINKOVANÁ KONSTRUKCE
KONSTRUKCE:	SVISLÉ OCELOVÉ PÁSKY LEMOVÁNY RÁMEM Z JEKLU 25/25/1,5
KOTVENÍ:	ZÁVITOVÝ ZPŮSOB KOTVENÍ S PODPOROU CHEMICKÉHO KOTVENÍ - NEMOŽNOST ODMONTOVÁNÍ CELÉ MŘÍŽE
POVRCHOVÁ ÚPRAVA:	PRÁŠKOVÁ BARVA ŠEDÁ, ODSTÍN RAL 7015 VYSOKÁ PROTIKOROZNÍ ODOLNOST A BAREVNÁ STÁLOST VYŽADOVÁNA
ROZMĚRY:	1000x2050 mm

SCHÉMA:
M 1:20

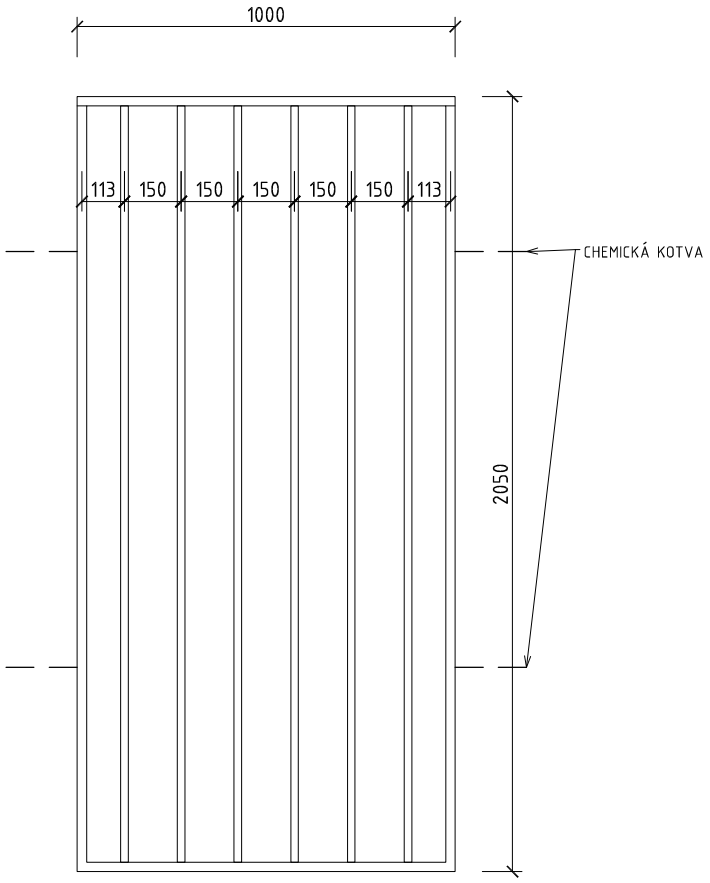

DigiTry Art Technologies s.r.o.
Davídkova 675/76
182 00 Praha 8

KÓD:	Z 08	BEZPEČNOSTNÍ ZÁBRANY ŽUMPY

KONSTRUKCE:	OCELOVÁ TRUBKA ZAHNUTÁ, BETONOVÝ ZÁKLAD
POVRCHOVÁ ÚPRAVA:	ŽÁROVÉ ZINKOVÁNÍ
ROZMĚRY:	VÝŠKA ZÁBRANY 1200 mm, DÉLKA 2200 mm, OSOVÁ VZDÁLENOST ZÁBRAN 1700 mm
POČET KS:	2

POHLED ZEPŘEDU

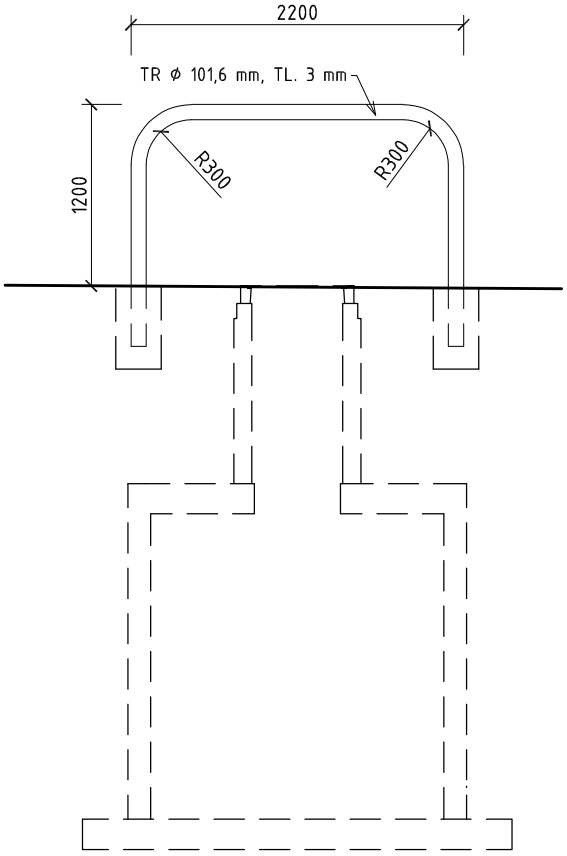

POHLED Z BOKU

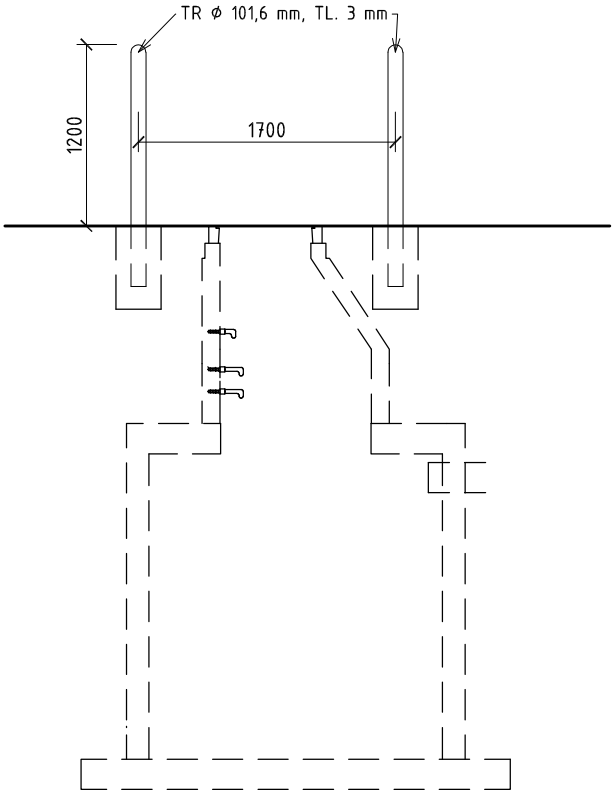

DigiTry Art Technologies s.r.o.
Davídkova 675/76
182 00 Praha 8

KÓD:	Z 09	BEZBARIÉROVÁ RAMPA

POPIS:	BEZBARIÉROVÁ RAMPA SESTÁVAJÍCÍ SE ZE ŠIKMÉ RAMPY, PODESTY A TŘÍ VYROVNÁVACÍCH STUPŇŮ.
KONSTRUKCE:	NOSNÉ SLOUPKY Z OCELOVÝCH VÁLCOVANÝCH PROFILŮ IPE 80, KOTVENÉ DO BETONOVÝCH ZÁKLADECH. PŘÍČNÉ NOSNÉ PROFILY Z OCELOVÝCH VÁLCOVANÝCH PROFILŮ IPE 80. POCHOZÍ A POJEZDOVÉ PLOCHY TVOŘENY OCELOVÝM SVAŘOVANÝM POROROŠTEM S PÁSKEM 30x2 mm A OKEM 34x38 mm. POROROŠTY KOTVENY K NOSNÍKŮM IPE POMOCÍ ÚCHYTŮ S VLNKOU.
POVRCHOVÁ ÚPRAVA:	ŽÁROVÉ ZINKOVÁNÍ
POČET KS:	1

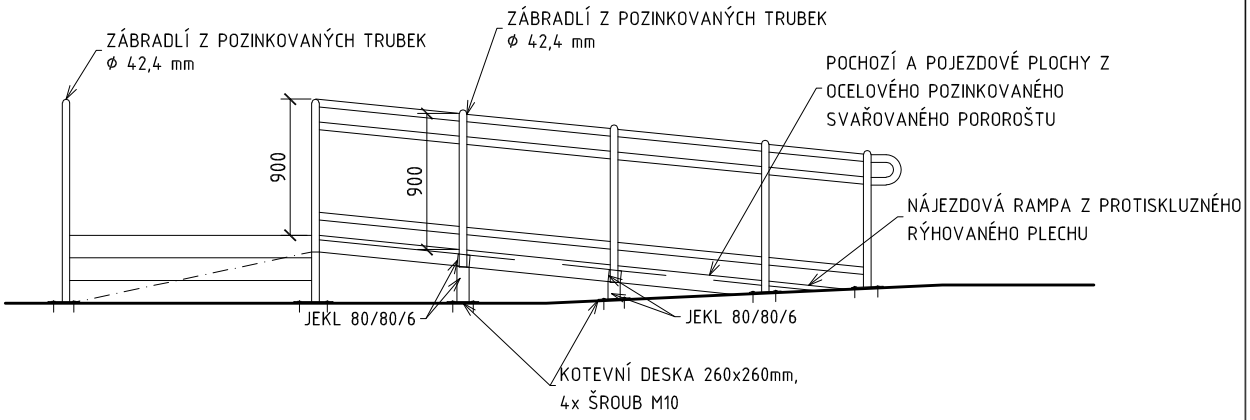

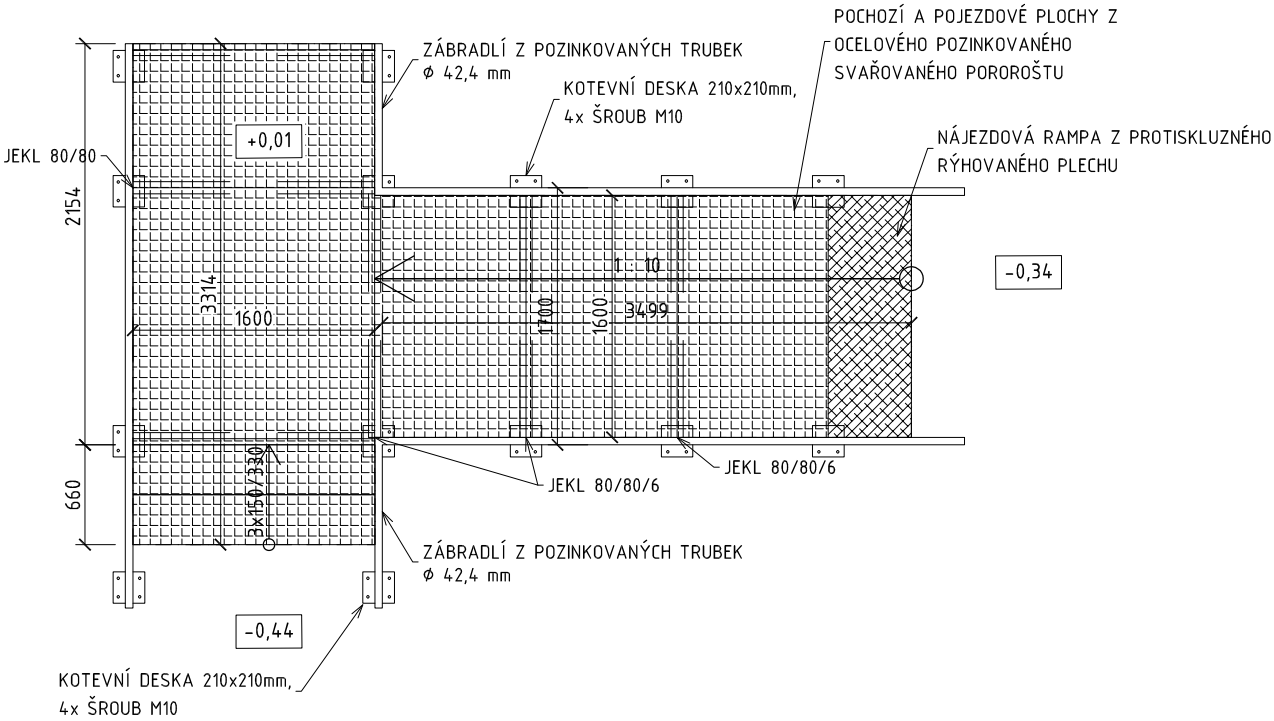

DigiTry Art Technologies s.r.o.
Davídkova 675/76
182 00 Praha 8

KÓD: Z 09 **BEZBARIÉROVÁ RAMPA**

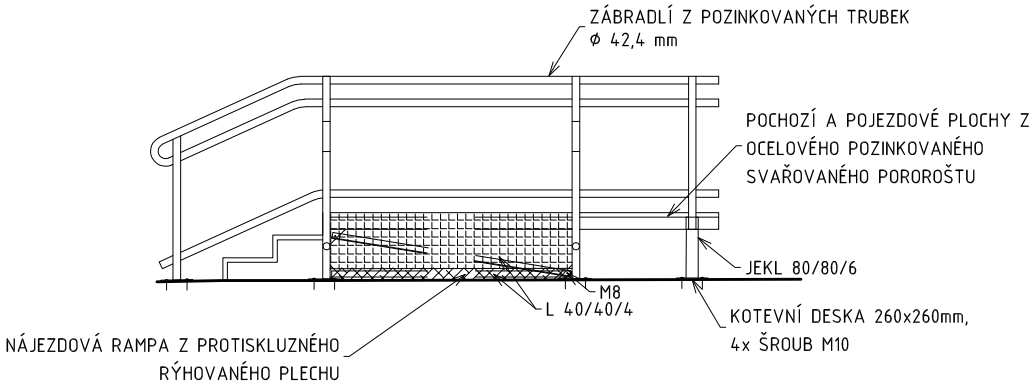

VÝKAZ VÝMĚR - OCEL

Z09 - RAMPA

PROFIL	POPIS	JEDN. HMOTNOST [kg/m]	JEDN. HMOTNOST [kg/m^2]	DÉLKA [m]	PLOCHA [m^2]	CELK. HMOTNOST [kg]
L 80/80/6	NOSNÁ KOSTRA	13,80	-	20,20	-	278,76
L 40/40/4	VNITŘNÍ ZTUŽIDLO	4,10	-	15,20	-	62,32
TR 42,4/3	ZÁBRADLÍ	2,90	-	54,81	-	158,95
PL 10x210x210	KOTEVNÍ PLECH	-	78,5		0,62	48,47
POROROŠT	KCE PODLAHY	-	18		10,29	185,22
RÝHOVANÝ PLECH	NÁJEZDOVÁ RAMPA	-				52,00
CELKEM [kg]:						785.71

DigiTry Art Technologies s.r.o.
Davídkova 675/76
182 00 Praha 8

KÓD: Z 10 **ŽEBŘÍK NA STŘECHU**

POPIS: INTERIÉROVÝ OCELOVÝ ŽEBŘÍK NA STŘECHU

KONSTRUKCE: ŠTĚŘÍNY Z OCELOVÝCH TRUBEK ⌀ 38 mm TL. STĚNY 2,6 mm, PŘÍČLE ⌀ 22 mm, TL. STĚNY 2,6 mm. KOTVENO DO KOMÍNOVÉ STĚNY VE 3 NP POMOCÍ KONZOL Z OCELOVÝCH TRUBEK ⌀ 22 mm, 2,6 mm A KOTEVNÍCH DESEK 100X100 mm TL. 10 mm.

POVRCHOVÁ ÚPRAVA: ŽÁROVÉ ZINKOVÁNÍ

POČET KS: 1

UMÍSTĚNÍ: 3NP

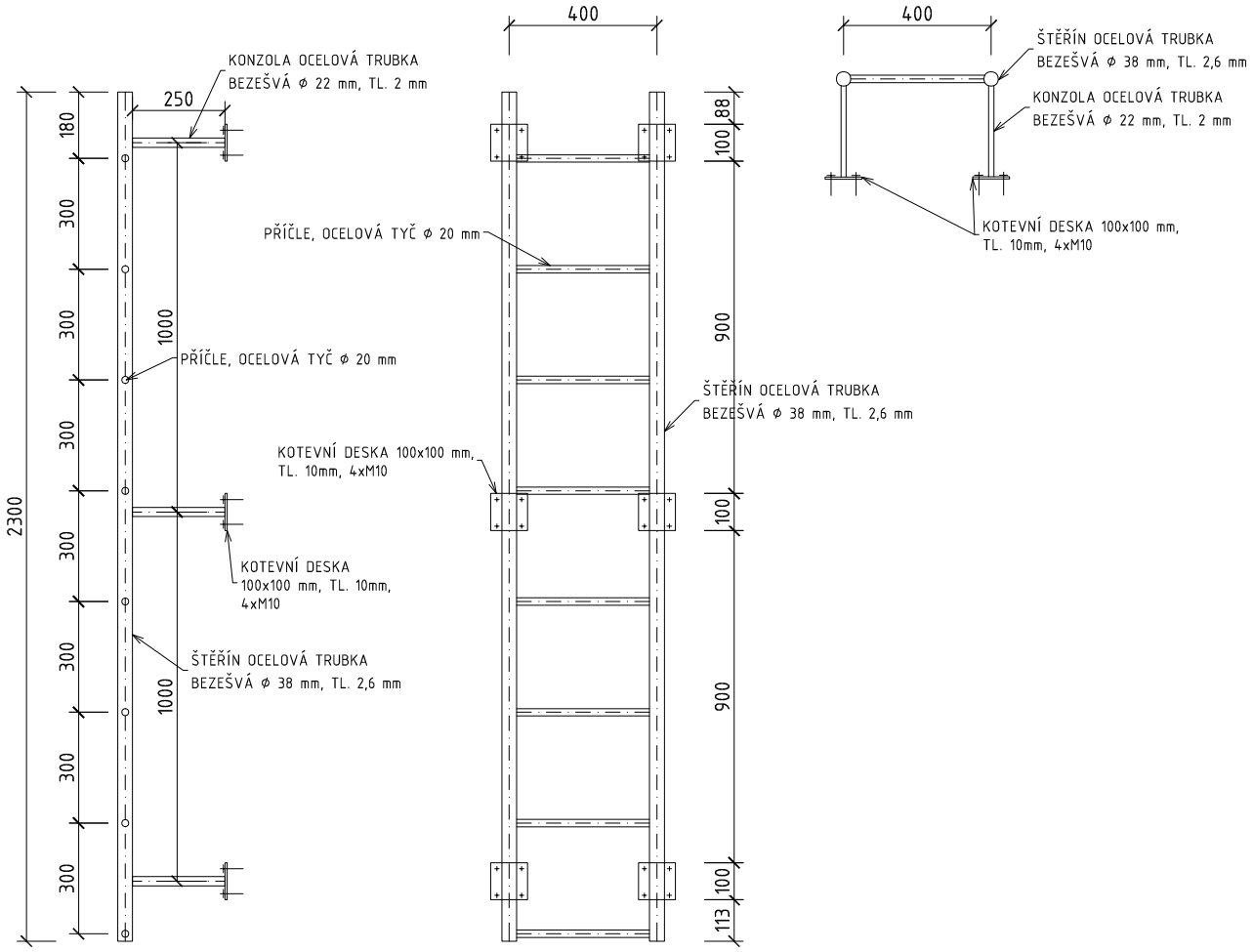

VÝKAZ VÝMĚR - OCEL						
Z10 - ŽEBŘÍK						
PROFIL	POPIS	JEDN. HMOTNOST [kg/m]	JEDN. HMOTNOST [kg/m^2]	DÉLKA [m]	PLOCHA [m^2]	CELK. HMOTNOST [kg]
ŽEBŘÍK:						
TR 38/2,6	ŠTĚŘÍN	2,27	-	4,60	-	10,44
TYČ ⌀20 mm	PŘÍČLE	2,47	-	2,88	-	7,11
TR 22/2	KONZOLA	1,04	-	1,50	-	1,56
PL 10x100x100	KOTEVNÍ PLECH	-	78,5		0,06	4,71
ŽEBŘÍK CELKEM [kg]:						23,83

DigiTry Art Technologies s.r.o.
Davídkova 675/76
182 00 Praha 8

KÓD: Z 11 **PODPŮRNÁ KONSTRUKCE ANTÉNNÍHO STAŽÁRU**

POPIS: KONSTRUKCE VYNÁŠEJÍCÍ ANTÉNNÍ STOŽÁR

KONSTRUKCE: SVAŘENEC Z JEKLŮ 40x40 mm, KOTVENÉ KE STĚNĚ POMOCÍ KOTEVNÍCH DESTIČEK 150x150 mm, TL 6 mm A 4 ŠROUBŮ M$\frac{12}{80}$. ANTÉNNÍ STOŽÁR UCHYCEN KE KONSTRUKCI POMOCÍ TŘMENU SE ZÁVITY Ø8 mm

POVRCHOVÁ ÚPRAVA: ŽÁROVÉ ZINKOVÁNÍ

POČET KS: 1

UMÍSTĚNÍ: 3NP

SCHÉMA:
M 1:20

POHLED ZEPŘEDU

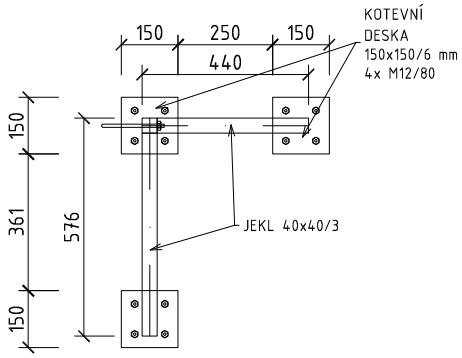

POHLED Z BOKU

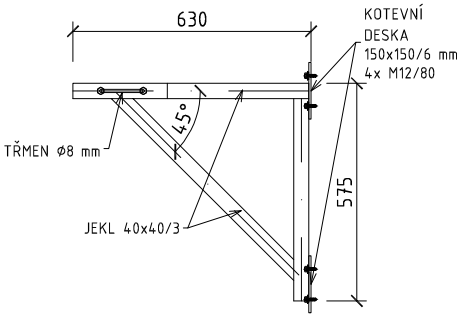

POHLED SHORA

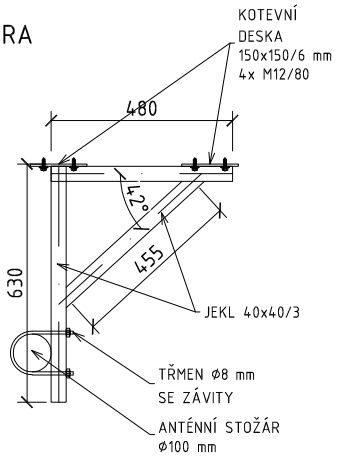

VÝKAZ VÝMĚR - OCEL						
Z11 - PODPŮRNÁ KCE PRO ANTÉNU						
PROFIL	POPIS	JEDN. HMOTNOST [kg/m]	JEDN. HMOTNOST [kg/m^2]	DÉLKA [m]	PLOCHA [m^2]	CELK. HMOTNOST [kg]
ŽEBŘÍK:						
JÄ 40/40/3	PŘÍČLE	3,30	-	3,50	-	11,55
PL 6x150x150	KOTEVNÍ PLECH	-	48		0,07	3,24
ŽEBŘÍK CELKEM [kg]:						14,79

DigiTry Art Technologies s.r.o.
Davídkova 675/76
182 00 Praha 8

KÓD:	Z 12	STŘEŠNÍ STUPNĚ

POPIS:	STŘEŠNÍ STUPEŇ PRO STŘECHY SE SKLONEM 20-50°
KONSTRUKCE:	DVĚ VZPĚRY, DVA KOLÉBKOVÉ DRŽÁKY, STUPNICE S PROTISKLUZOVÝMI VÝLISY
POVRCHOVÁ ÚPRAVA:	ŽÁROVÉ ZINKOVÁNÍ, BARVA 7015
ROZMĚRY:	STUPNICE 400x250 mm
POČET KS:	9

KÓD:	Z 13	STŘEŠNÍ LÁVKA

POPIS:	KOMINICKÁ STŘEŠNÍ LÁVKA SE ZÁBRADLÍM PRO ZAJIŠTĚNÍ PŘÍSTUPU KE KOMÍNŮM, ANTÉNÁM A DALŠÍM ZAŘÍZENÍM NA STŘEŠE
KONSTRUKCE:	VZPĚRY, KOLÉBKOVÉ DRŽÁKY, POCHOZÍ ROŠT S PROTISKLUZOVÝMI VÝLISY, ZÁBRADLÍ Z TRUBKY ∅ 32 mm, SPODNÍ VODOROVNÁ TRUBKA VE VÝŠCE 500 mm OD POCHOZÍ PLOCHY, DRUHÁ VODOROVNÁ TRUBKA VE VÝŠCE 1000 mm OD POCHOZÍ PLOCHY
POVRCHOVÁ ÚPRAVA:	ŽÁROVÉ ZINKOVÁNÍ, BARVA 7015
ROZMĚRY:	ŠÍŘKA LÁVKY 400 mm, DÉLKA: 7,22 m
POČET KS:	1

DigiTry Art Technologies s.r.o.
Davídkova 675/76
182 00 Praha 8

KÓD:	Z 14	STŘEŠNÍ LÁVKA

POPIS:	KOMINICKÁ STŘEŠNÍ LÁVKA SE ZÁBRADLÍM PRO ZAJIŠTĚNÍ PŘÍSTUPU KE KOMÍNŮM, ANTÉNÁM A DALŠÍM ZAŘÍZENÍM NA STŘEŠE
KONSTRUKCE:	VZPĚRY, KOLÉBKOVÉ DRŽÁKY, POCHOZÍ ROŠT S PROTISKLUZOVÝMI VÝLISY, ZÁBRADLÍ Z TRUBKY ∅ 32 mm, SPODNÍ VODOROVNÁ TRUBKA VE VÝŠCE 500 mm OD POCHOZÍ PLOCHY, DRUHÁ VODOROVNÁ TRUBKA VE VÝŠCE 1000 mm OD POCHOZÍ PLOCHY
POVRCHOVÁ ÚPRAVA:	ŽÁROVÉ ZINKOVÁNÍ, BARVA 7015
ROZMĚRY:	ŠÍŘKA LÁVKY 400 mm, DÉLKA: 2,1 m
POČET KS:	1

DigiTry Art Technologies s.r.o.
Davídkova 675/76
182 00 Praha 8

KÓD:	Z 15	ANTÉNNÍ STOŽÁR

POPIS:	ANTÉNNÍ STOŽÁR PRO UCHYCENÍ ANTÉNNÍCH SYSTÉMŮ MIKROVLNNÝCH SPOJŮ
POVRCHOVÁ ÚPRAVA:	ŽÁROVÉ ZINKOVÁNÍ
ROZMĚRY:	PRŮMĚR 100 mm, TL. STĚNY 6,3 MM, DÉLKA: 7,5 m
POČET KS:	1

KÓD:	Z 15	ANTÉNNÍ STOŽÁR

POPIS:	ANTÉNNÍ STOŽÁR PRO UCHYCENÍ ANTÉNNÍCH SYSTÉMŮ MIKROVLNNÝCH SPOJŮ
POVRCHOVÁ ÚPRAVA:	ŽÁROVÉ ZINKOVÁNÍ
ROZMĚRY:	PRŮMĚR 100 mm, TL. STĚNY 6,3 MM, DÉLKA: 8,8 m
POČET KS:	1

DigiTry Art Technologies s.r.o.
Davídkova 675/76
182 00 Praha 8